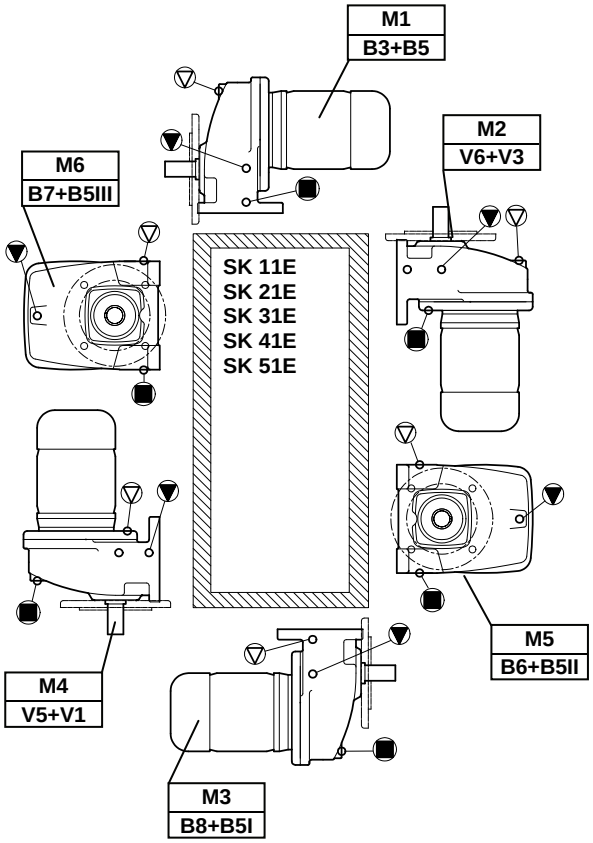
M1
B3+B5
M2
V6+V3
M6
B7+B5III
SK 11E
SK 21E
SK 31E
SK 41E
SK 51E
M5
B6+B5II
M4
V5+V1
M3
B8+B5I

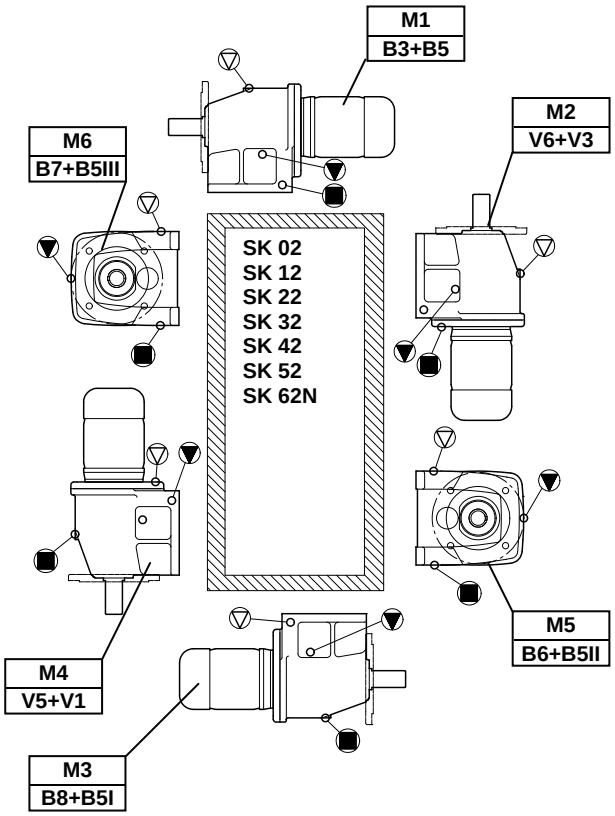
M1
B3+B5
M2
V6+V3
M6
B7+B5III
SK 02
SK 12
SK 22
SK 32
SK 42
SK 52
SK 62N
M5
B6+B5II
M4
V5+V1
M3
B8+B5I

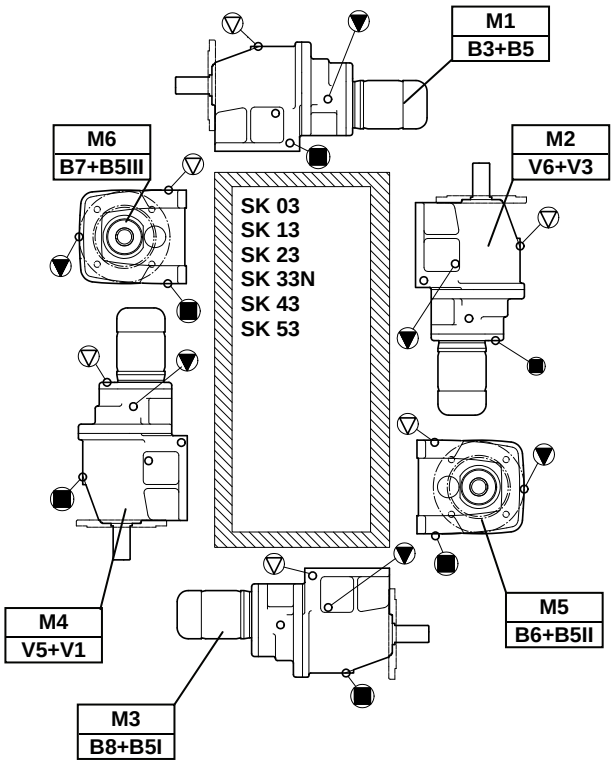
M1
B3+B5
M6
B7+B5III
M2
V6+V3
SK 03
SK 13
SK 23
SK 33N
SK 43
SK 53
M5
B6+B5II
M4
V5+V1
M3
B8+B5I

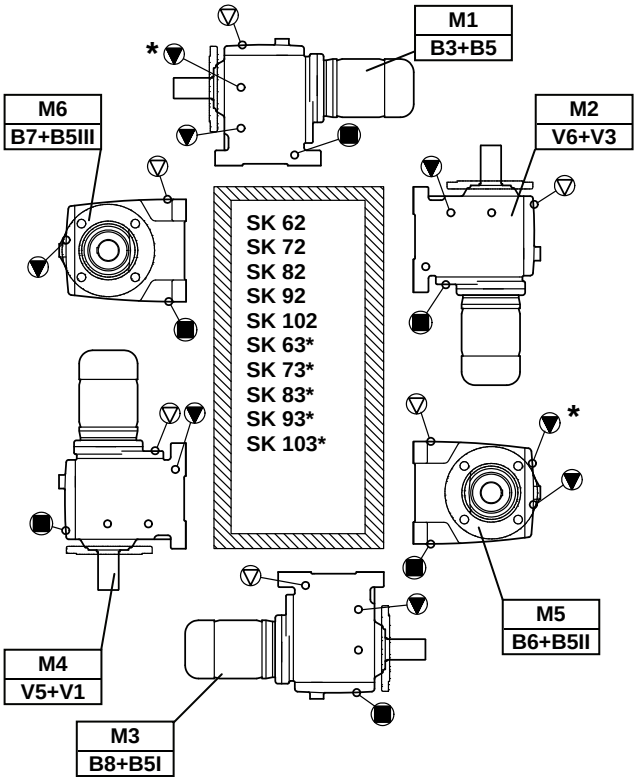
*
M1
B3+B5
M6
B7+B5III
M2
V6+V3
SK 62
SK 72
SK 82
SK 92
SK 102
SK 63*
SK 73*
SK 83*
SK 93*
SK 103*
*
M5
B6+B5II
M4
V5+V1
M3
B8+B5I